第３２回長崎県中学校ソフトテニス競技新人大会
平成２８年１１月６日
佐世保市総合グラウンド庭球場

男子の部

1 長島廉・多賀洸之進 （佐世保・広田）
2 矢野優人・米倉一心 （長崎・日見）
3 上田理仁・川久保光 （諫早・真城中）
4 中村亮雅・奥村多聞 （雲仙・千々石）
5 落水健太・竹田慎之介 （島原・三会）
6 山口洋明セラフィン・山口晴空 （平戸・大島）
7 別頭康太・本下諒一 （西海・西彼）
8 一瀬透哉・阿部純也 （大村・郡）
9 井口凌太郎・宮川康之介 （南島原・南有馬）
10 松永航汰・大浦郁月 （対馬・比田勝）
11 小林陸玖・池田遥稀 （佐世保・佐々）
12 浦川恵龍・長谷川大翔 （壱岐・勝本）
13 嶋田貴志・橋本翼 （長崎・山里）
14 出口夏絃・平山宇宙 （五島・福江）
15 磯本勇稀・山口宥弥 （松浦・御厨）
16 三谷翔太・椎葉大貴 （西彼・高田）
17 中里蒼一郎・大平隼人 （東彼・彼杵）
18 立野太一・大場亮 （諫早・諫早中）
19 川島躍士・松永雄大 （長崎・滑石）
20 松下大樹・入口孝仁 （五島・福江）
21 青崎龍太郎・前田龍之介 （佐世保・祇園）
22 岡田良輝・森龍海登 （松浦・調川）
23 吉野誠悠・大石洋人 （壱岐・郷ノ浦）
24 高橋礼・木下翔貴 （西彼・長与）
25 渡部真路・神崎竜之介 （諫早・明峰中）
26 山田遥貴・増永翔真 （南島原・布津）
27 清水楓太・松尾颯大 （大村・大村）
28 山口将平・久原龍也 （佐世保・日宇）
29 平間晶大・木村拳心 （対馬・豊玉）
30 開拓美・髙田龍也 （平戸・田平）
31 坂山司竜・松尾秀真 （西海・西海）
32 松尾忠信・原田義昭 （東彼・波佐見）
33 吉田陽皇・前田泰輝 （島原・第二）
34 山中太郎・田中瞭平 （長崎・片淵）
35 宇土雄士・溝田雄琉 （雲仙・国見）
36 奥村慎也・稲田優樹 （諫早・北諫早中）

37 加藤太紀・山下秦 （長崎・岩屋）
38 加瀬颯大・早田恭佑 （対馬・鶏知）
39 坂井滉之介・白石三知都 （諫早・喜々津中）
40 光益慶祐・鶴田侑也 （大村・西大村）
41 冨永大遥・井田雄太 （西海・西彼）
42 釣本直人・白濵亮太 （東彼・川棚）
43 内島楓太・末岡賢人 （雲仙・千々石）
44 中川大地・濱﨑航太 （松浦・御厨）
45 金子拓海・寺井奏哉 （佐世保・吉井）
46 猿渡　翼・藤田直克 （南島原・布津）
47 中野滉人・吉野賢哉 （佐世保・愛宕）
48 松井颯吾・宮口夢叶 （五島・福江）
49 石橋礼規・小野太裕 （長崎・滑石）
50 本田偉琉・葛島優空 （西彼・長与）
51 須藤雄大・木寺祐槻 （平戸・田平）
52 辻琉希・辻廉矢 （壱岐・勝本）
53 村田翔平・中村太一 （島原・有明）
54 髙月光輝・高橋周太 （諫早・諫早中）
55 吉元健太・月元蓮太 （諫早・諫早中）
56 米満優翔・下井手颯 （西海・西彼）
57 永島拓弥・下川晃 （大村・郡）
58 鳥羽秀・田島心 （佐世保・小佐々）
59 田浦眞人・寺田大晟 （島原・第一）
60 内山晃太・山内柊人 （壱岐・郷ノ浦）
61 内山将徳・一円慎ノ介 （対馬・大船越）
62 瀬川慧冴・石田駿太郎 （南島原・西有家）
63 髙木曹志・池田将大 （長崎・滑石）
64 小田祥大・前田太陽 （雲仙・国見）
65 山口晟央・森心 （長崎・三重）
66 黒田皓大・尾﨑蓮 （東彼・波佐見）
67 宮本知季・益本寿樹也 （松浦・志佐）
68 弓川之富・松下駿 （五島・福江）
69 井上瑛侍・中島心太郎 （西彼・長与）
70 福田葵・財津翔太 （佐世保・広田）
71 永田竜太・岡部聖也 （平戸・中野）
72 山口優介・山口凌世 （諫早・長田中）

第３２回長崎県中学校ソフトテニス競技新人大会
平成２８年１１月６日
佐世保市総合グラウンド庭球場
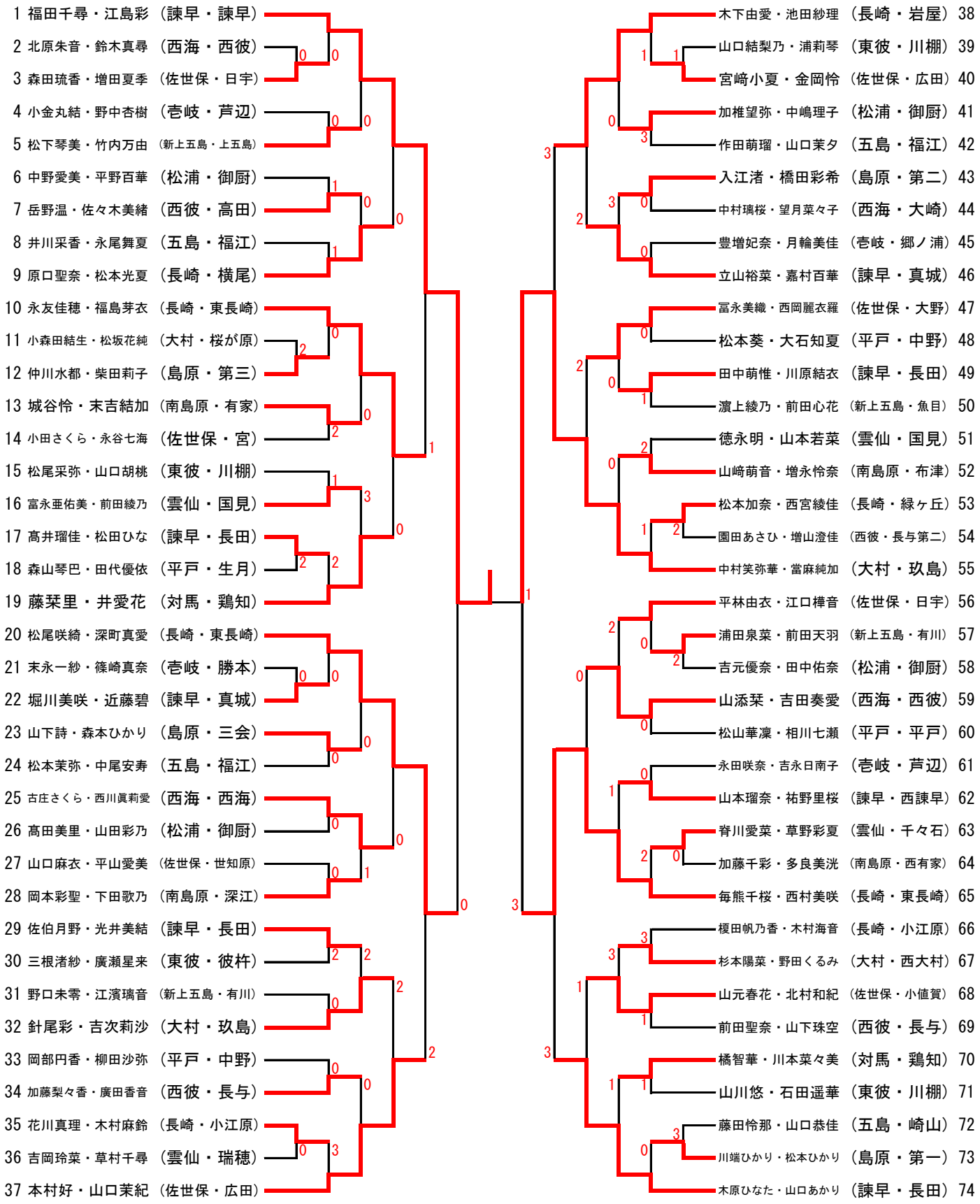
女子の部